INFORMATION TABLE

Profile type	Visible element [mm]	Joint width [mm]	Base width [mm]	Installation height [mm]	Material type	Maximum load [kN]	Horizontal/Vertical compensation [mm]
GA 43.10.90& S	89	max 28	249	90	Aluminum, EPDM, steel	60	20(±10)

CONECTO GA 43.10.90& S
VIEW

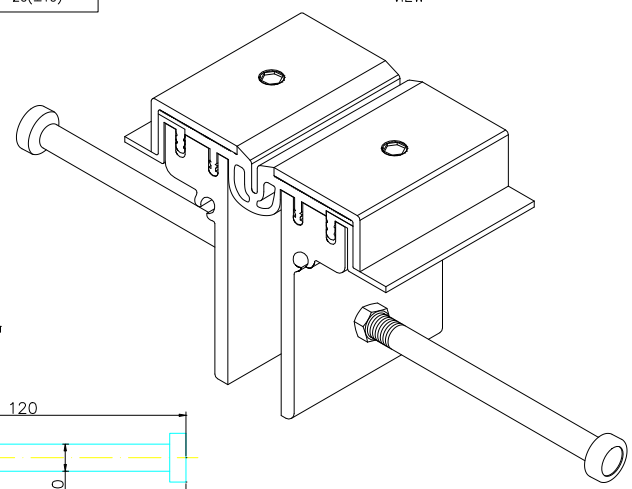

CONECTO GA 43.10.90& S
SECTION

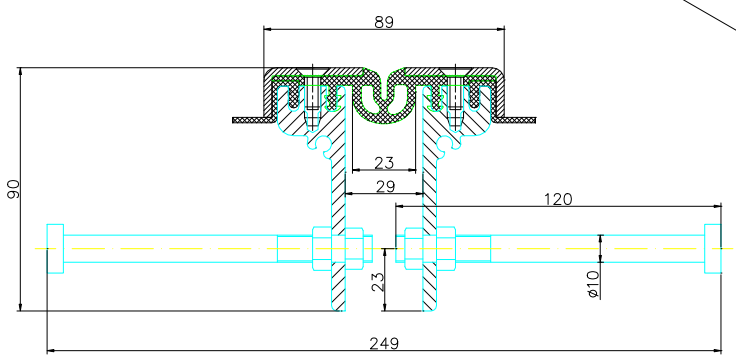

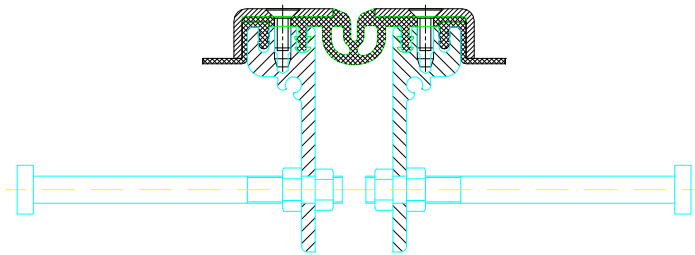

KONTAKT W REGIONIE / CONTACT IN REGION	Radosław Dle			608 696 024
ZATWIERDZIŁ / APPROVED				
SPRAWDZIŁ / CHECKED				
RYSUNEK / DRAWN	Marta Kudlińska			
PROJEKTOWAŁ				
	NAZWISKO / NAME	DATA / DATE	PODPIS / SIGNATURE	TELEFON / PHONE

Rysunek i wszystkie informacje, które zawiera są własnością firmy Conecto Sp. z o.o.
Powielanie w jakiejkolwiek postaci całości, bądź części rysunku wymaga pisemnej zgody właściciela.
This drawing and all information contained there in, is the property of Conecto Ltd.
Reproduction of this drawing in whole or part, or disclosure to a third party is not permitted without written authorization from the proprietor.

Conecto Sp. z o.o. tel. +48 62 78 329 48 email: dzieduszycy@profilejdylacyjne.com.pl www.profilejdylacyjne.com.pl

Expansion joint Conecto
Park GA 43.10.90& S

Liikuntasaumat.fi

ROZMIAR / SIZE	SKALA / SCALE	
A3	1:1	Wszystkie wymiary podano w [mm] All dimensions in [mm]

PROJEKT / PROJECT	ZŁOŻENIE / SUB ASSEMBLY	RYSUNEK / DRAWING	ARKUSZ / SHEET	WER / REV
--	--	01	1 Z / OF 1	