INFORMATION TABLE

Profile type	Visible element [mm]	Joint width [mm]	Base width [mm]	Installation height [mm]	Material type	Maximum load [kN]	Horizontal/Vertical compensation [mm]
EL 30.6.7	30	30	150	7	Aluminum, modified PVC	30	12(±6) 12(±6)

CONECTO EL 30.6.7
VIEW

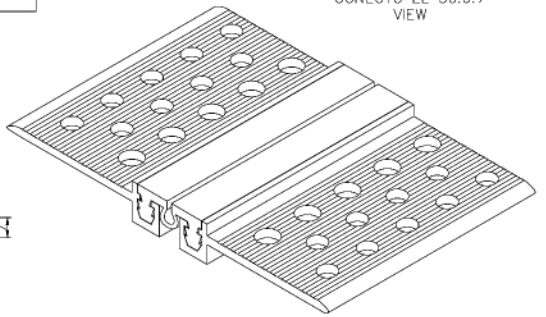

CONECTO EL 30.6.7
SECTION

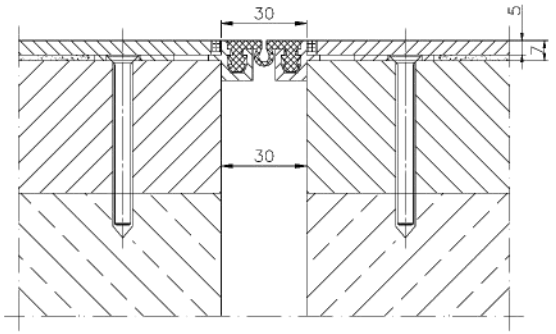

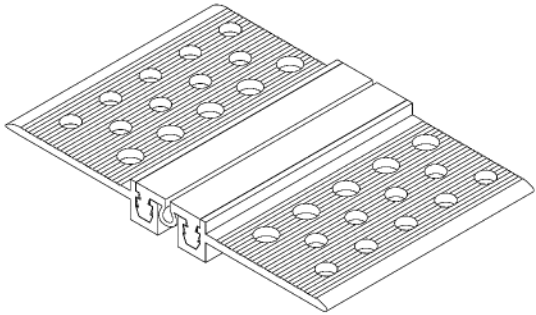

KONTAKT W REKLAMIE / CONTACT IN DESIGN	Radosław Ile			608 696 024
ZAPOZNAŁ / APPROVED				
ZAPOZNAŁ / CHECKED				
RYSOWAŁ / DRAWN	Aleksandra Radziemska			
PROJEKTOWAŁ				
	NAZWISKO / NAME	DATA / DATE	PODPIS / SIGNATURE	ILUSTRACJA / FIGURE

Rysunek i wszystkie informacje, które zawiera są własnością firmy Conecto Sp. z o.o.
Publikacja w jakiejkolwiek postaci całości, bądź części rysunku wymaga pisemnej zgody właściciela.
Na drawing and all information contained therein is the property of Conecto Inc.
Reproduction of this drawing in whole or part, or disclosure to a third party is not permitted without written authorization from the proprietor.
Conecto Sp. z o.o. tel. +48 62 70 320 40 email: [illegible] www.profilejoinc.com.pl

Expansion joint Conecto Elasto 30.6.7

LSFI LIIKUNTASAUMAT.FI

RÓŻNIAR / SIZE	SKALA / SCALE	
A3	1:1	Wszystkie wymiary podano w [mm] All dimensions in [mm]

PROJEKT / PROJECT	ZLECENIE / SUB ASSEMBLY	RYSUNEK / DRAWING	ARKUSZ / SHEET	WER / REV
--	--	01	1 Z / OF 1	