INFORMATION TABLE

Profile type	Visible element [mm]	Joint width [mm]	Base width [mm]	Installation height [mm]	Material type	Maximum load [kN]	Horizontal/Vertical compensation [mm]
EL 30.6.60	30	30	150	60	Aluminum, modified PVC	30	12(±6) 12(±6)

CONECTO EL 30.6.60
SECTION

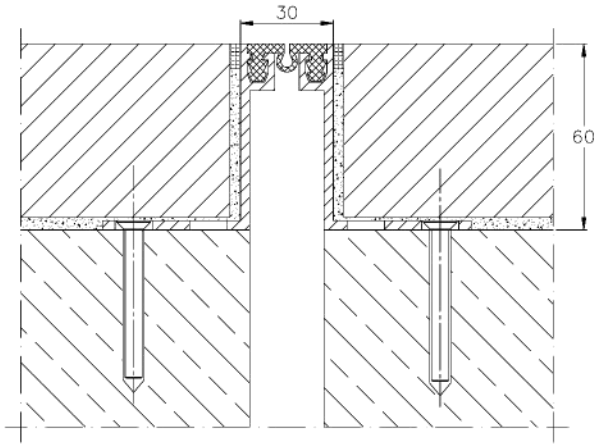

CONECTO EL 30.6.60
VIEW

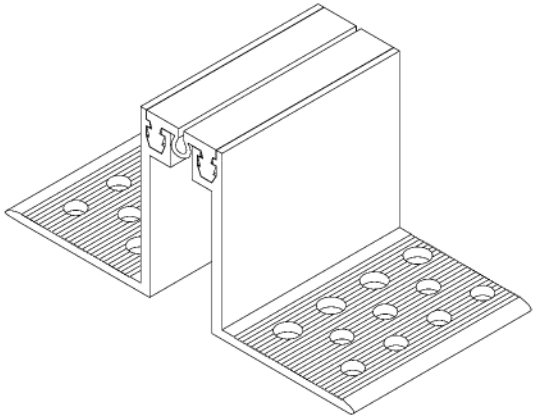

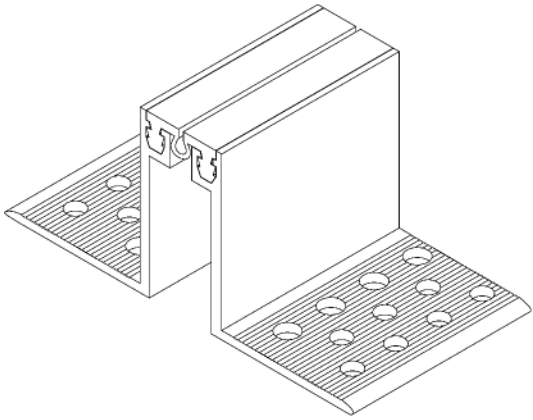

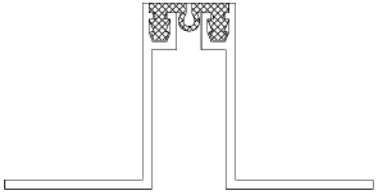

KONTAKT W REDAKCJI CONTACT IN MIGRIN	Radosław Ole			608 696 024
ZATWIERDZIŁ APPROVED				
SPRAWDZIŁ CHECKED				
RYSOWAŁ DRAWN	Aleksandra Radzienska			
PROJEKTOWAŁ				
	NAZWISKO NAME	DATA DATE	PODPIS SIGNATURE	TELEFON PHONE

Rysunek i wszystkie informacje, które zawiera na własnością firmy Conecto Sp. z o.o.
Powielanie w jakiejkolwiek postaci osobist, bezit czołot rysunku wymaga pisemnej zgody właściciela.
This drawing and all information contained therein is the property of Conecto Inc.
Reproduction of this drawing in whole or part, or disclosure to a third party is not permitted without written authorization from the proprietor.

Conecto Sp. z o.o. tel. +48 62 78 358 40 email: dziedziniczny@profilelystrojne.com.pl www.profilelystrojne.com.pl

Expansion joint Conecto Elasto 30.6.60

LSFI LIIKUNTASAUMAT.FI

ROZMIAR / SIZE	SKALA / SCALE	
A3	1:1	Wszystkie wymiary podano w [mm] All dimensions in [mm]

PROJEKT / PROJECT	ZŁOŻENIE / SUB ASSEMBLY	RYSUNEK / DRAWING	ARKUSZ / SHEET	WER / REV
--	--	01	1 Z / OF 1	