INFORMATION TABLE

Profile type	Visible element [mm]	Joint width [mm]	Base width [mm]	Installation height [mm]	Material type	Maximum load [kN]	Horizontal/Vertical compensation [mm]
EL 30.6.20	30	30	156	20	Aluminum, modified PVC	30	12(±6) 12(±6)

CONECTO EL 30.6.20
VIEW

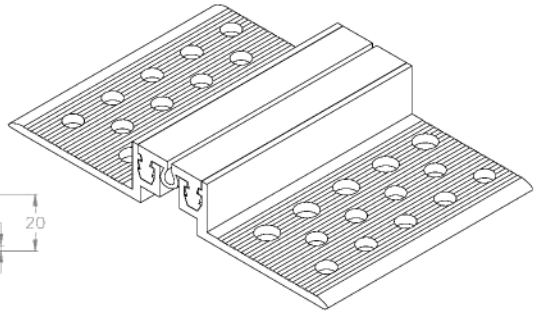

CONECTO EL 30.6.20
SECTION

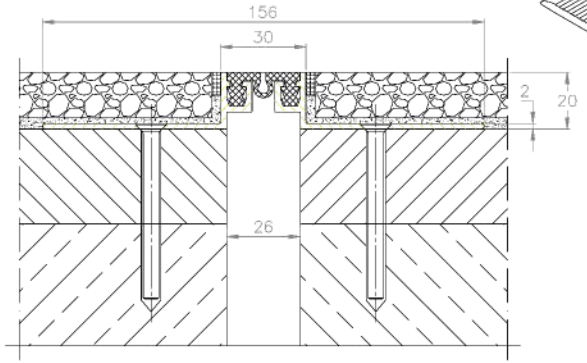

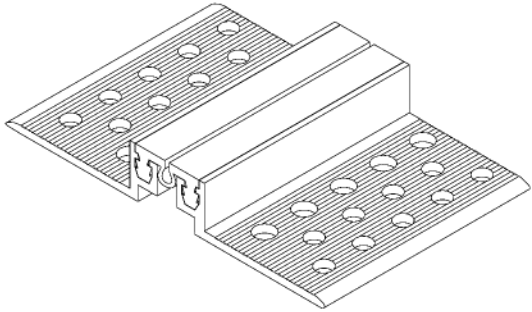

KONSULT W REGIONIE KONTAKT W REGIONIE	Radosław Dle			608 696 024
ZWYCIĘSTWO APPROVED				
SPRAWDZIŁ CHECKED				
RYSUNEK DRAWN	Marta Kudlińska			
PROJEKTOWANIE				
	NAZWISKO NAME	DATA DATE	PODPIS SIGNATURE	TELEFON PHONE

Rysunek i wszystkie informacje, które zawiera, są własnością firmy Conecto Sp. z o.o.
Podobnie w jakiejkolwiek postaci całości, bądź części rysunku sprzęgu (kurnika) zgody właściciela.
The drawing and all information contained therein, is the property of Conecto Sp.
Reproduction of this drawing in whole or part, or disclosure to a third party is not permitted without written authorization from the proprietor.
Conecto Sp. z o.o. tel. +48 62 76 320 48 email: dzieduszycki@profilesjoint.com.pl www.profilesjoint.com.pl

Expansion joint Conecto Elasto 30.6.20

LSFI LIIKUNTASAUMAT.FI

ROZMIAR / SIZE	SKALA / SCALE	
A3	1:1	Wszystkie wymiary podano w [mm] All dimensions in [mm]

PROJEKT PROJECT	ZESTAWIENIE SUB ASSEMBLY	RYSUNEK DRAWING	ARKUSZ SHEET	WYD REV
--	--	01	1 Z OF 1	