CONECTO SINUS
06NCC60-5D-T8 h=215
SECTION

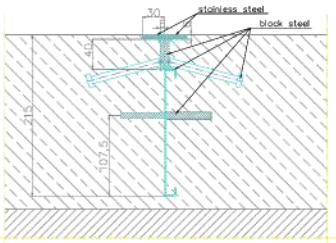

CONECTO SINUS
06NCC60-5D-T8 h=215
VIEW

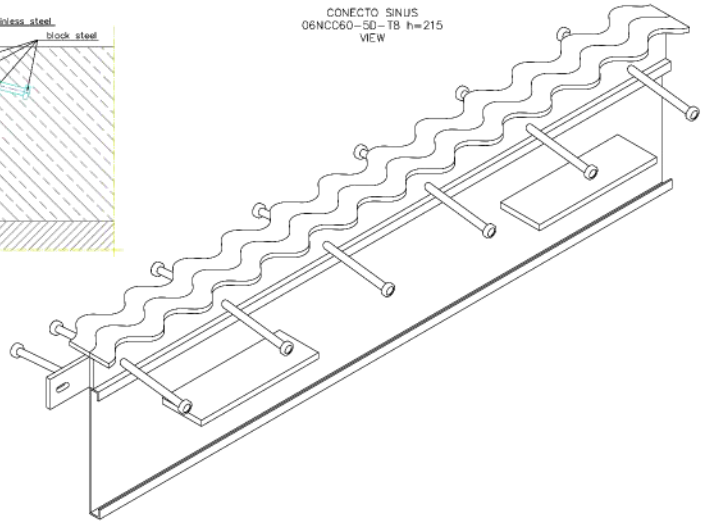

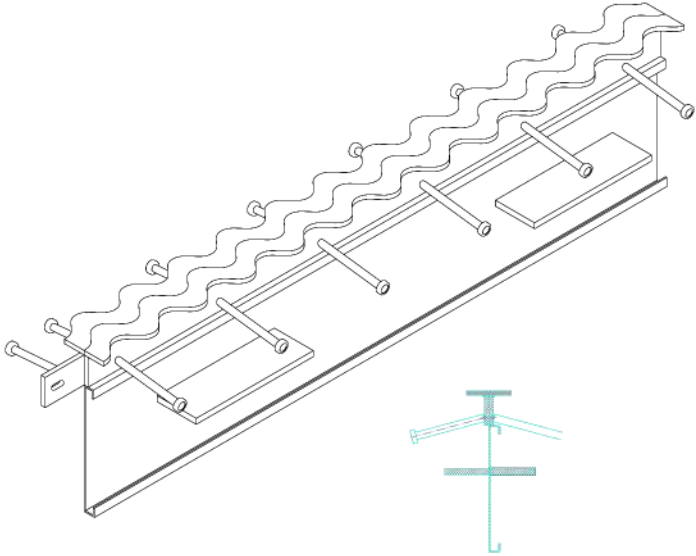

CZYNNY I NADZÓR	Radosław Dr				688 696 024
SPRAWDZIŁ					
ZATWIERDZIŁ					
PROJEKT					
RYSUNEK					
SPRAWDZ	Sebastian Junik				
PRZEGLĄDNIĘ					
	NAZWISKO	DATA	PODPIS	TECZKA	
	IMIE	DATE	SIGNATURE	FILE	

Sprawdź i zapoznaj informacje, które znajdują się dokumentacji firmy Conecto Sp. z o.o.
Realizacja z dokumentacji firmy Conecto Sp. z o.o. jest możliwa tylko po zapoznaniu się z informacjami zawartymi w dokumentacji firmy Conecto.
Wszelkie prawa autorskie do niniejszego dokumentu należą do Conecto Sp. z o.o.
Reproduction of this study, in whole or part, or transmission to third parties is not permitted without the express written consent of Conecto Sp. z o.o.
Conecto Sp. z o.o. tel. +48 61 19 300 46 email: conecto@conectosystem.pl www.conectosystem.pl

Expansion joint Conecto Dowel
06NCC60-5D-T8 h=215
stainless steel version

REDAKCJA / SIZE	SKALA / SCALE	
A3	1:1	Wszystkie wymiary podane w [mm] All dimensions in [mm]

LSFI LIIKUNTASAUMAT.FI

PROJECT	PROJECT	PODZESPÓŁ	SUB ASSEMBLY	RYSUNEK	DRAWING	ARKUSZ / SHEET	ARK / SHS
---		---		01		1 / 1	1