Conecto Dowel 10NA40-5D
h=90
stainless steel
Section

Conecto Dowel 10NA40-5D
h=90
stainless steel
View

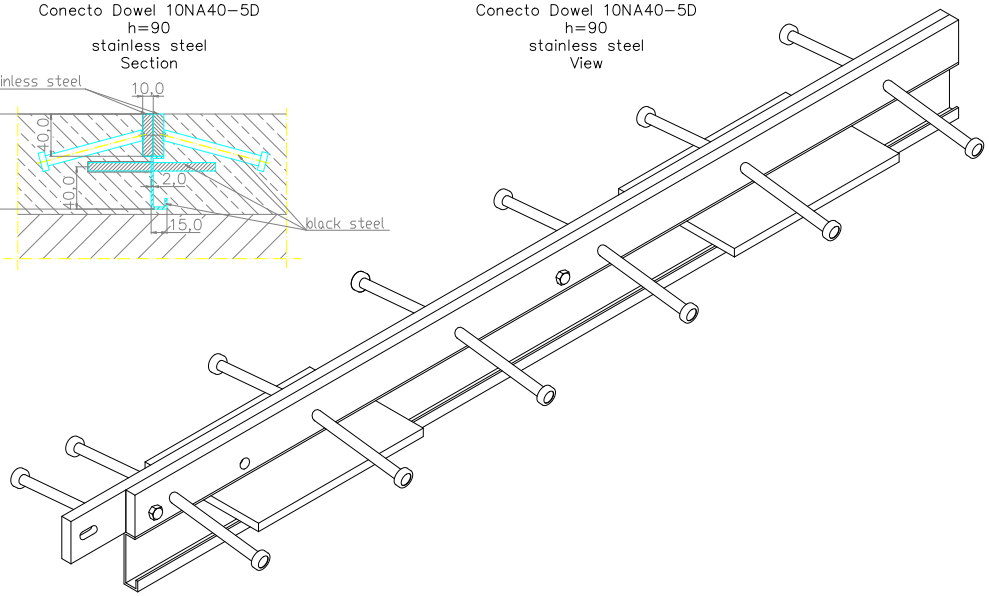

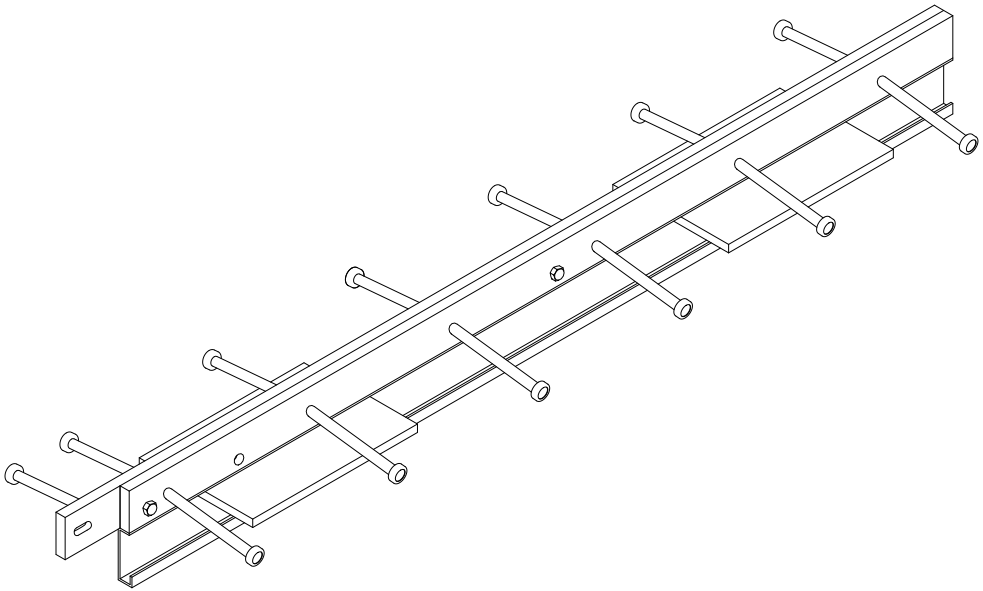

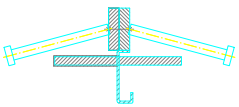

KONTAKT W SPRAWACH / CONTACT IN MATTERS	Radosław Ike			608 696 024
ZATWIERDZIŁ / APPROVED				
SPRAWDził / CHECKED				
RYSOWAł / DRAWN	Aleksandra Radziemska			
PROJEKTOWAł / DESIGNED				
	NAZWISKO / NAME	DATA / DATE	PODPIS / SIGNATURE	TELEFON / PHONE

Rysunek i wszystkie informacje, które zawiera, są własnością firmy Conecto Sp. z o.o.
Powielanie w jakiejkolwiek postaci całości, bądź części rysunku wymaga zgody właściciela.

This drawing and all information contained there in is the property of Conecto Sp.
Reproduction of this drawing in whole or part, or disclosure to a third party is not permitted without written authorization from the proprietor.

Conecto Sp. z o.o. tel. +48 42 76 329 46 email: biuro@projektbalustrady.pl www.projektbalustrady.com

Expansion joint Conecto Dowel
10NA40-5D h=90
stainless steel version

LSFI LIIKUNTASAUMAT.FI

ROZMIAR / SIZE	SKALA / SCALE	Wszystkie wymiary podano w [mm] / All dimensions in [mm]	PROJEKT / PROJECT	ZLEŻENIE / SUB ASSEMBLY	RYSUNEK / DRAWING	ARKUSZ / SHEET	VER / REV
A3	1:1		--	--	01	1 Z / OF 1	