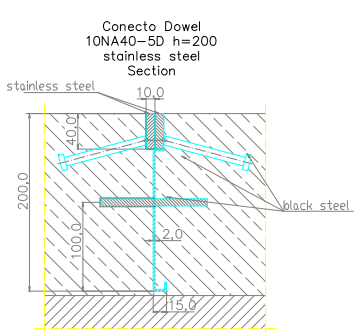

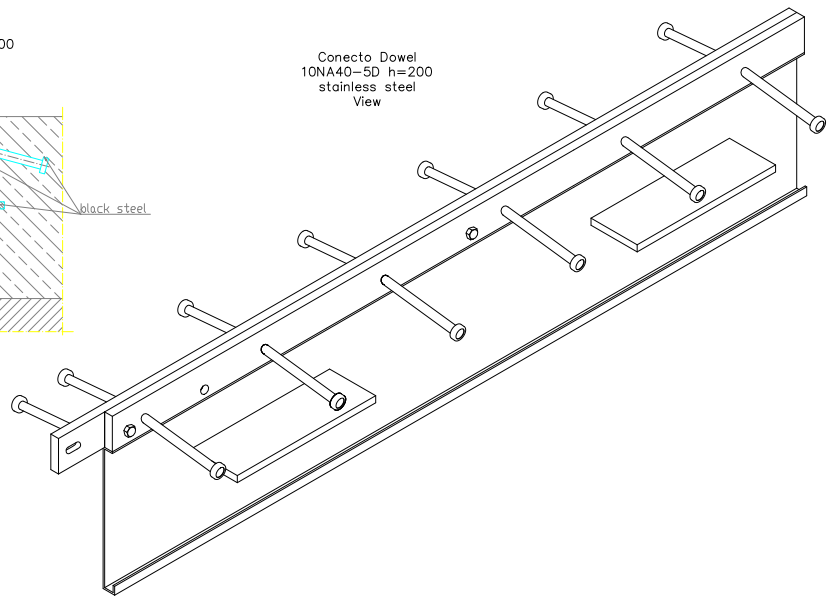

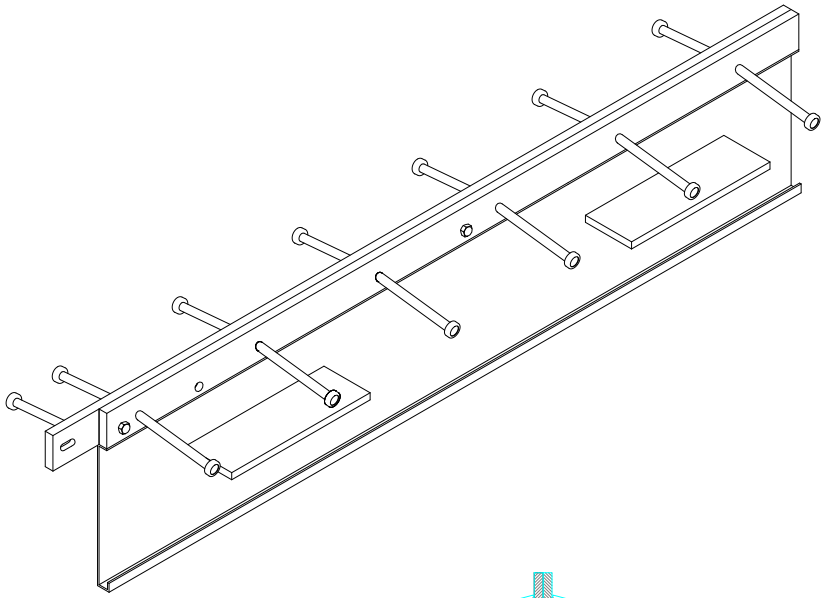

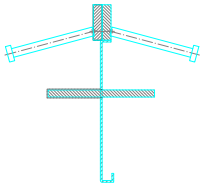

KONTAKT W REGIONIE / CONTACT IN REGION	Radosław Dle			608 696 024
ZATWERDZIŁ / APPROVED				
SPRAWDZIŁ / CHECKED				
RYSOWAŁ / DRAWN	Marta Kudlińska			
PROJEKTOWAŁ / DESIGNED				
	NAZWISKO	DATA DATE	PODPIS SIGNATURE	TELEFON PHONE

Rysunek i wszystkie informacje, które zawiera są własnością firmy Conecto Sp. z o.o.
Produkcja i jakiekolwiek podobne czynności, mogą zostać rozpoczęte wyłącznie pisemną zgodą właściciela.
This drawing and all information contained there in is the property of Conecto Sp.
Reproduction of this drawing in whole or part, or disclosure to a third party is not permitted without written authorization from the proprietor.
Conecto Sp. z o.o. tel. +48 62 76 309 46 email: biuro@profilelyskie.pl/pocztapl www.profilelyskie.pl/pocztapl

Expansion joint Conecto Dowel
10NA40-5D h=200
stainless steel version

LIIKUNTASAUMAT.FI

ROZMIAR / SIZE	SKALA / SCALE	Wszystkie wymiary podano w [mm] All dimensions in [mm]
A3	1:1	

PROJEKT PROJECT	ZLEŻENIE SUB ASSEMBLY	RYSUNEK DRAWING	ARKUSZ SHEET	WER REV
--	--	01	1 Z 1	