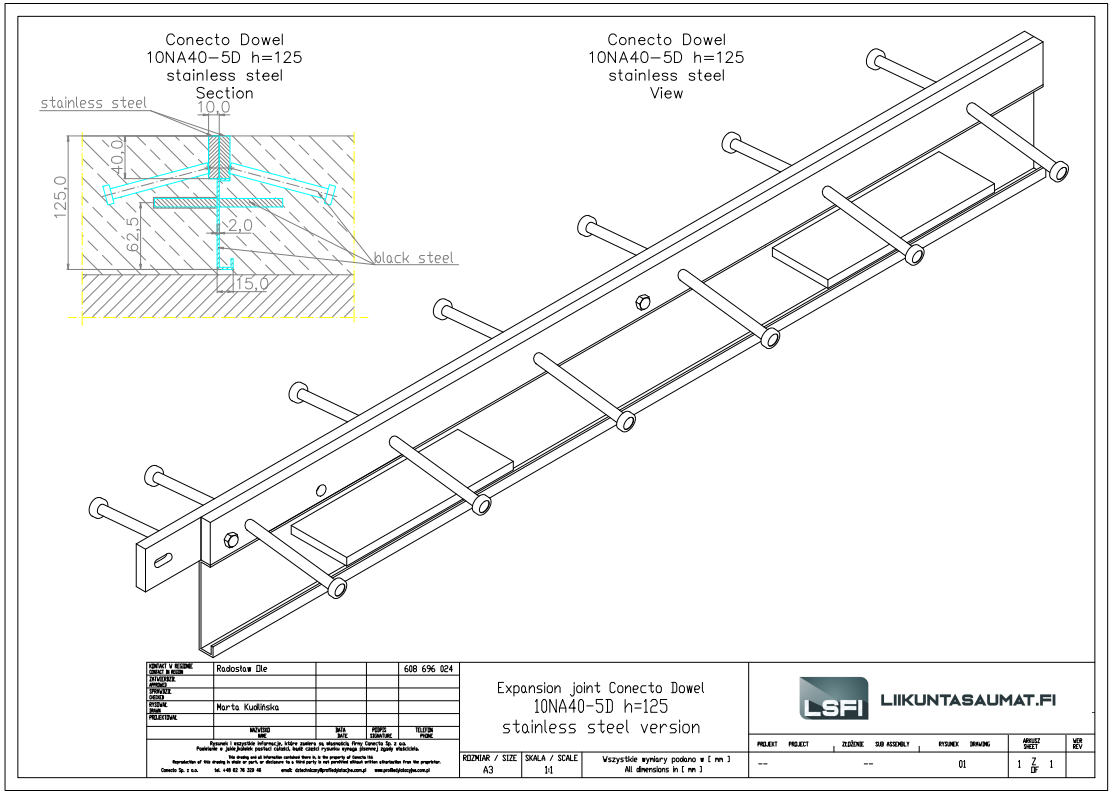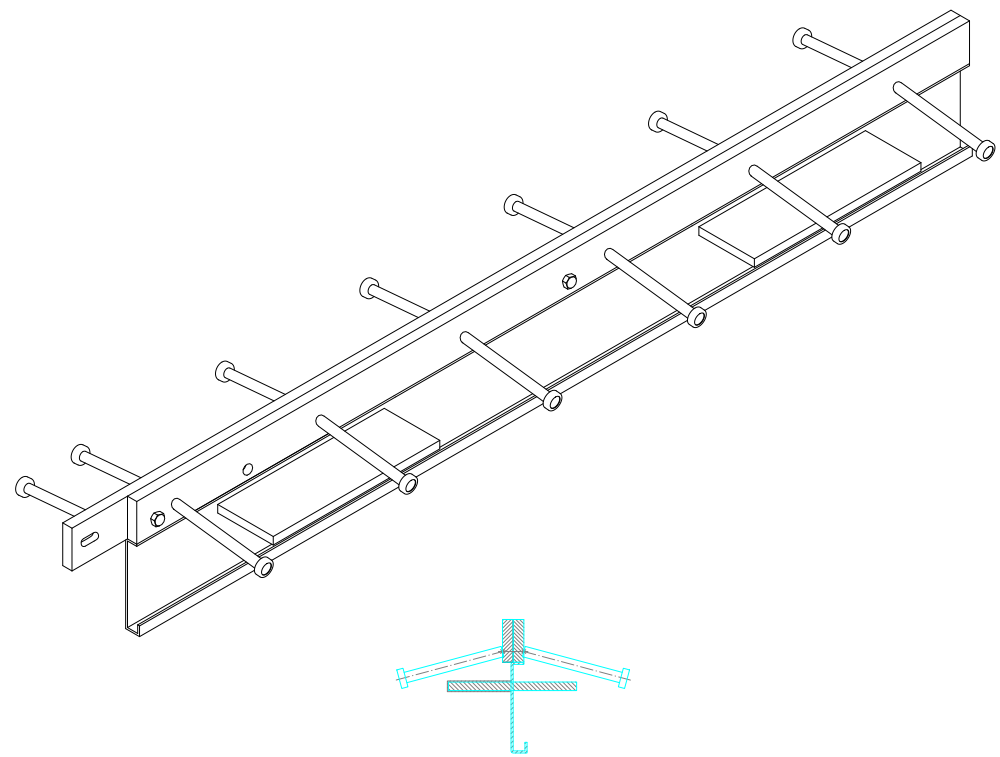
Conecto Dowel
10NA40-5D h=125
stainless steel
Section
stainless steel
10,0
40,0
125,0
62,5
2,0
black steel
15,0
Conecto Dowel
10NA40-5D h=125
stainless steel
View
KONTAKT W REGIONIE
CONTACT IN REGION
Radosław Dle
608 696 024
ZATWIERDZIŁ
APPROVED
SPRAWDZIŁ
CHECKED
RYSOWAŁ
DRAWN
Marta Kudlińska
PROJEKTOWAŁ
NAZWISKO
NAME
DATA
DATE
PODPIS
SIGNATURE
TELEFON
PHONE
Rysunek i wszystkie informacje, które zawiera są własnością firmy Conecto Sp. z o.o.
Powielanie w jakiejkolwiek postaci całości, bądź części rysunku wymaga jednej zgody właściciela.
This drawing and all information contained therein is the property of Conecto Ltd.
Reproduction of this drawing in whole or part, or disclosure to a third party is not permitted without written authorization from the proprietor.
Conecto Sp. z o.o. tel. +48 82 76 220 46 email: detachdoc@profilelpkolejka.com.pl www.profilelpkolejka.com.pl
Expansion joint Conecto Dowel
10NA40-5D h=125
stainless steel version
LSFI
LIIKUNTASAUMAT.FI
ROZMIAR / SIZE
A3
SKALA / SCALE
1:1
Wszystkie wymiary podano w [mm]
All dimensions in [mm]
PROJEKT
PROJECT
ZŁOŻENIE
SUB ASSEMBLY
RYSUNEK
DRAWING
--
--
01
ARKUSZ
SHEET
1 Z OF 1
WER
REV