CONECTO SINUS 06NC85-5D h=275
black steel
SECTION

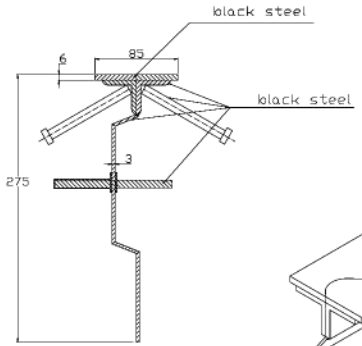

CONECTO SINUS 06NC85-5D h=275
black steel
VIEW

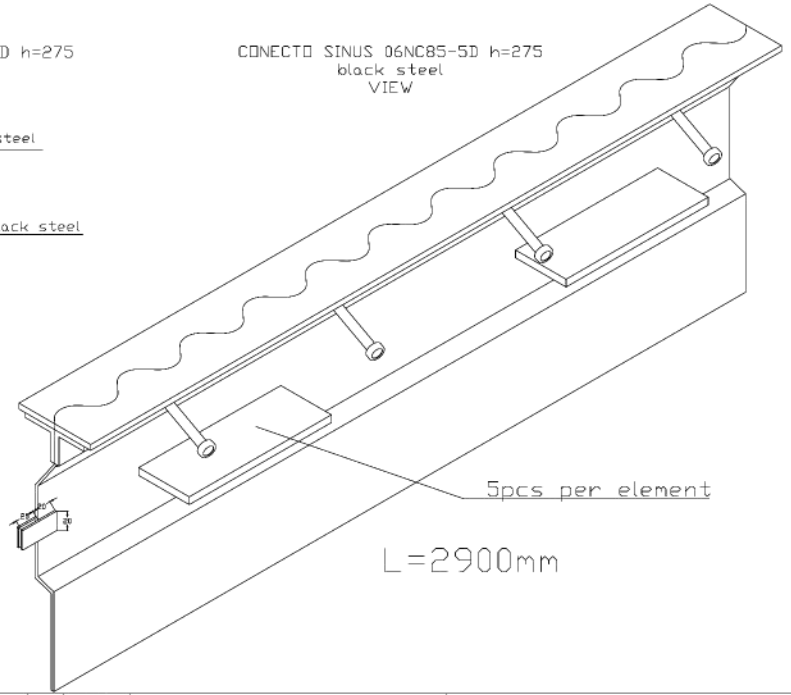

KONTAKT W SPRAWACH DOTYCZĄCYCH RYSUNKU	Radosław Oir			608 696 024
ZATWERDZIŁ				
APROBAŁ				
SPRAWDZIŁ				
DOBRAŁ				
PYTAŁ	Sebastian Janik			
WYKONAŁ				
PROJECTANT				
	NAZWISKO NAME	DATA DATE	PODPIS SIGNATURE	TELEFON PHONE

Wykonanie i wszystkie informacje, które zawiera ten rysunek, Firma Conecto Sp. z o.o. Posiadania w jakąkolwiek postaci (druku, kopii, zapisu) wymaga pisemnej zgody właściciela.
The drawing and all information contained there is in the property of Conecto Ltd.
Reproduction of this drawing in whole or part, or disclosure to a third party is not permitted without written information from the proprietor.
Conecto Sp. z o.o. tel. +48 32 75 329 45 email: biuro@conecto@conecto.com.pl www.pl/conecto.com.pl

Expansion joint Conecto Sinus
06NC85-5D h=275
black steel

ROZMIAR / SIZE	SKALA / SCALE	Wszystkie wymiary podano w [mm] All dimensions in [mm]
A3	1:1	

LSFI LIIKUNTASAUMAT.FI
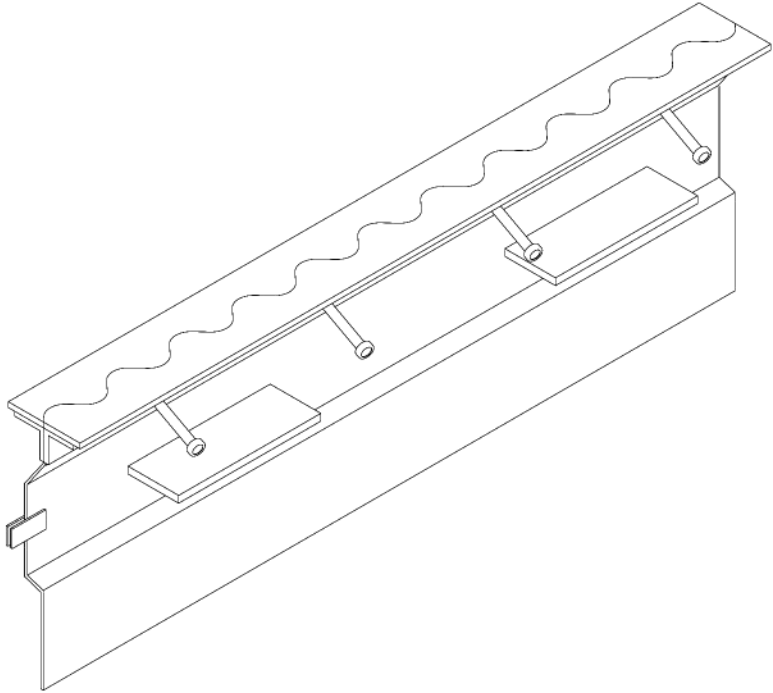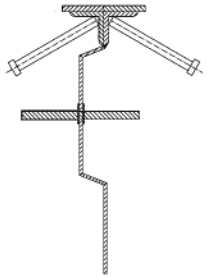
PROJEKT PROJECT	ZŁOŻENIE SUB ASSEMBLY	RYSUNEK DRAWING	ARKUSZ SHEET	WER REV
--	--	01	1 / 1