CONECTO SINUS 06NC85-5D h=200
black steel
SECTION

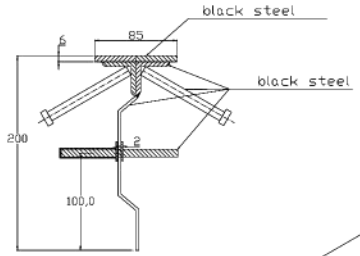

CONECTO SINUS 06NC85-5D h=200
black steel
VIEW

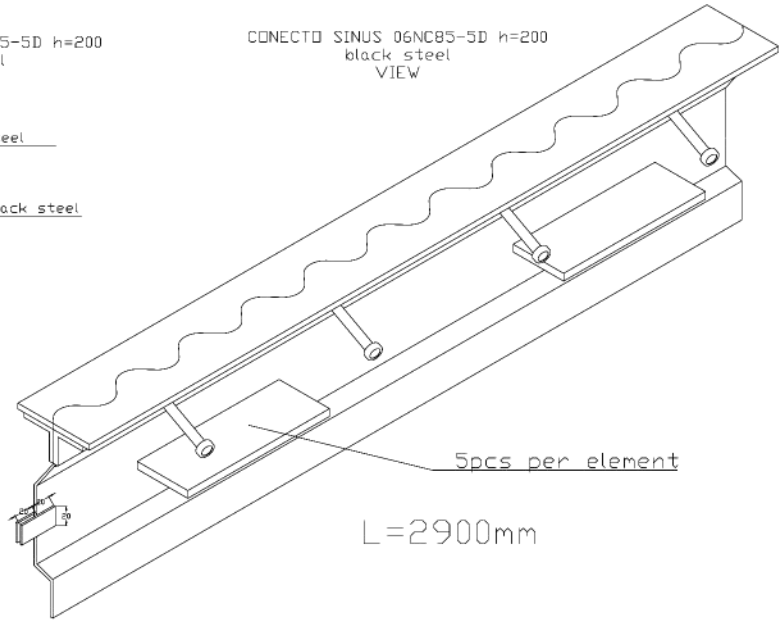

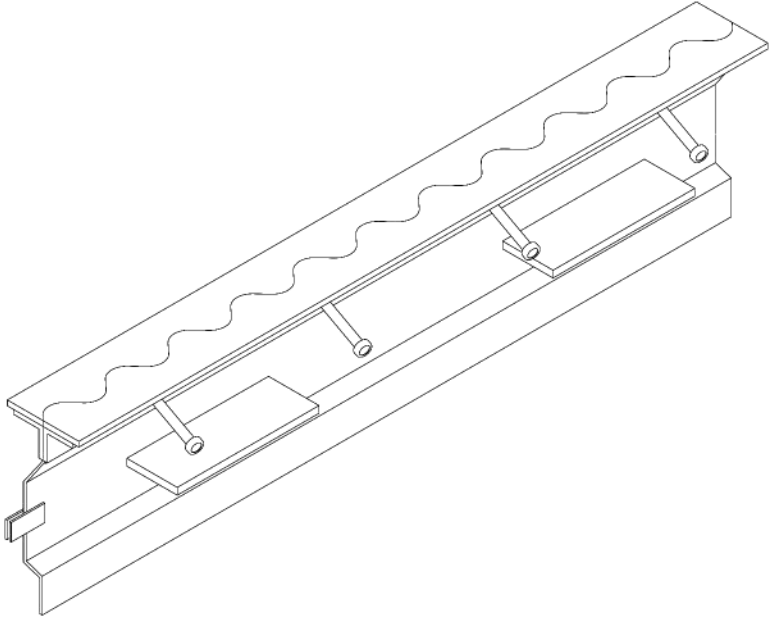

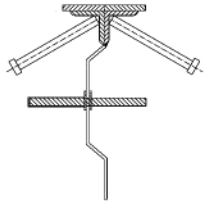

OPRACOWAŁ / RESPONSIBLE	Radosław Cie			608 696 024
SPRAWDZIŁ / CHECKED BY				
ZATWIERDZIŁ / APPROVED				
ZGODNOŚĆ / CHECKED				
DYSTRYB. / ISSUE	Sebastian Janik			
PRZEGLĄDANE / REVIEWED				
	NAZWISKO / NAME	DATA / DATE	PODPIS / SIGNATURE	TELEFON / PHONE

Sprawdź i wyposażka informacje ja, którą zawiera ma własność firmy Conecto Sp. z o.o.
Powielanie w jakiejkolwiek postaci całości, bądź części tyczyłby sprawy (karnej) ogólny właściwości.
The drawing and all information contained therein is the property of Conecto Sp.
Reproduction of this drawing in whole or part, or disclosure to a third party is not permitted without written authorization from the proprietor.
Conecto Sp. z o.o. tel. +48 32 76 334 40 email: info@conecto@polskiplastics.com.pl www.polskiplastics.com.pl

Expansion joint Conecto Sinus
06NC85-5D h=200
black steel

ROZMIAR / SIZE	SKALA / SCALE	
A3	1:1	Wszystkie wymiary podano w [mm] All dimensions in [mm]

LSFI LIIKUNTASAUMAT.FI

PROJEKT / PROJECT	ZLECENIE / JOB NUMBER	RYSUNEK / DRAWING	ARKUSZ / SHEET	WER. / REV
--	--	01	1 Z / OF 1	