CONECTO SINUS 06NC85-5D h=125
stainless steel
SECTION

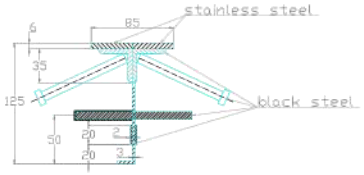

CONECTO SINUS 06NC85-5D h=125
stainless steel
VIEW

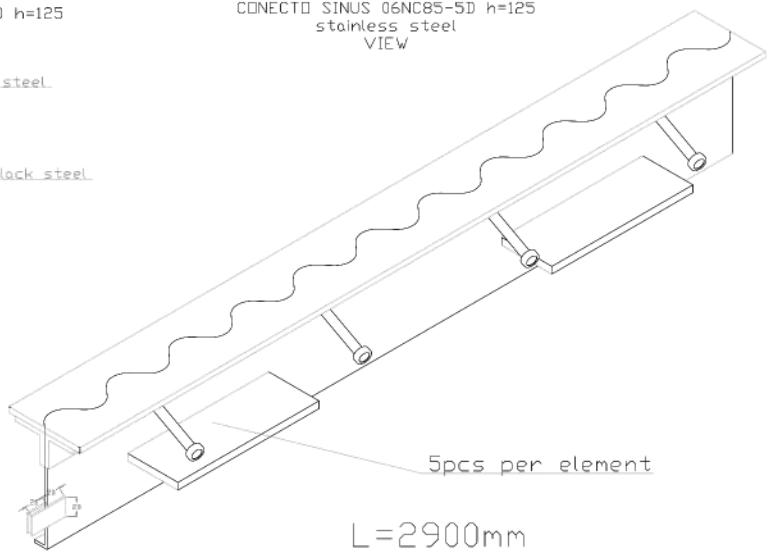

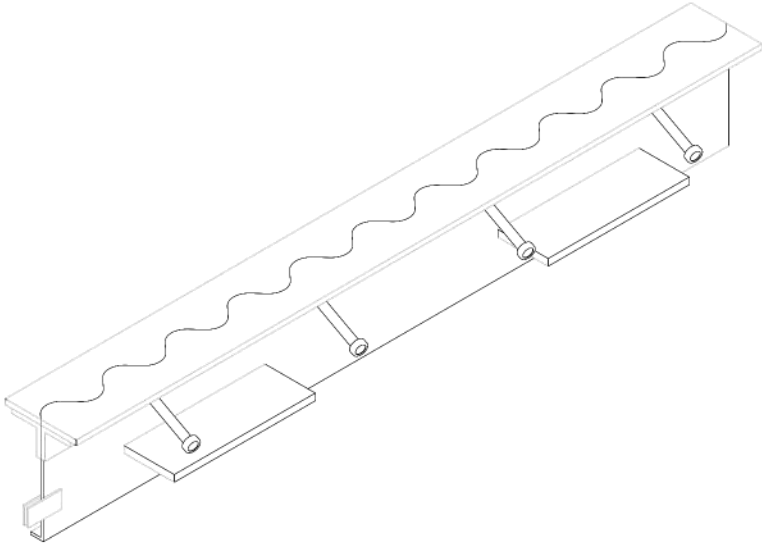

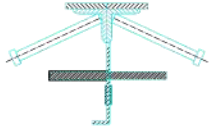

KONTAKT W SPRAWACH OFERTOWYCH	Radosław Ole			688 696 024
ZATWERDZIŁ				
SPRAWDZIŁ				
SPRAWDZIŁ				
RYSOWAŁ	Aleksandra Radzlewska			
PROJEKTOWAŁ				
	NAZWISKO NAME	DATA DATE	PODPIS SIGNATURE	RECENZJA REVIEW

Rysunek i wszystkie informacje, które zawiera są własnością Firmy Conecto Sp. z o.o.
Przekazanie w jakiejkolwiek postaci osobie, bądź zlecenie wykonania jakiejkolwiek czynności wymaga pisemnej zgody właściciela.

This drawing and all information contained there in, is the property of Conecto Sp.
Reproduction of this drawing in whole or part, or disclosure to a third party is not permitted without written attribution from the proprietor.

Conecto Sp. z o.o. tel. +48 55 10 220 00 email: dziedziczny@conectogdynia@gmail.com www.conectogdynia@gmail.com

Expansion joint Conecto Sinus
06NC85-5D h=125
stainless steel

ROZMIAR / SIZE	SKALA / SCALE	
A3	1:1	Wszystkie wymiary podano w [mm] All dimensions in [mm]

LSFI LIIKUNTASAUMAT.FI

PROJEKT PROJECT	ZŁOŻENIE SUB ASSEMBLY	RYSUNEK DRAWING	ARKUSZ SHEET	WER REV
--	--	01	1 Z 1	