INFORMATION TABLE

Profile type	Visible element [mm]	Joint width [mm]	Base width [mm]	Installation height [mm]	Material type	Maximum load [kN]	Horizontal/Vertical compensation [mm]
EL 65.10.14	65	65	185	14	Aluminum, modified PVC	30	20(±10) 20(±10)

CONECTO EL 65.10.14
VIEW

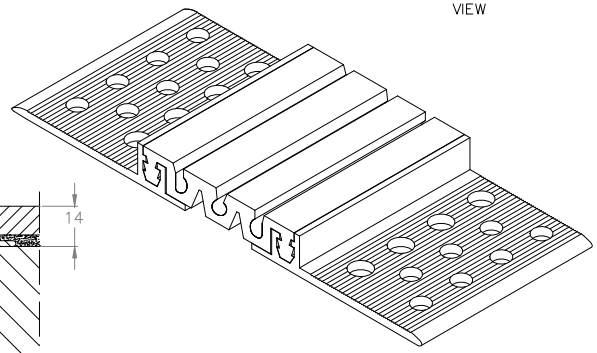

CONECTO EL 65.10.14
SECTION

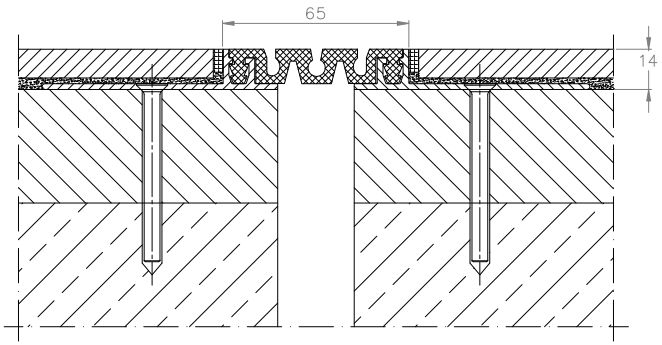

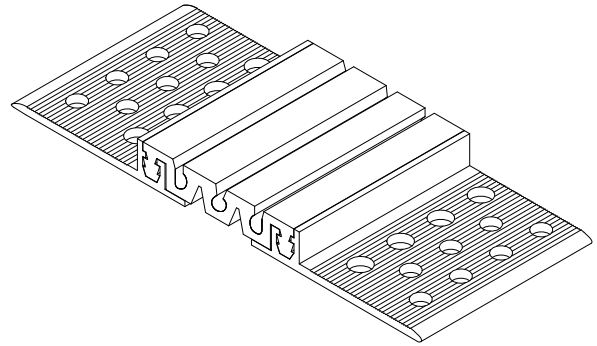

KONTAKT W REGIONIE CONTACT IN REGION	Radosław Dle			608 696 024
ZATWIERDZIŁ APPROVED				
SPRAWDZIŁ CHECKED				
RYSOWAŁ DRAWN	Aleksandra Radziemska			
PROJEKTOWAŁ				
	NAZWISKO NAME	DATA DATE	PODPIS SIGNATURE	TELEFON PHONE

Rysunek i wszystkie informacje, które zawiera są własnością firmy Conecto Sp. z o.o.
Powielanie w jakiejkolwiek postaci całości, bądź części rysunku wymaga pisemnej zgody właściciela.

This drawing and all information contained there in, is the property of Conecto Ltd.
Reproduction of this drawing in whole or part, or disclosure to a third party is not permitted without written authorization from the proprietor.

Conecto Sp. z o.o. tel. +48 42 76 320 46 email: dzieniekczy@profilelyklasyjne.com.pl www.profilelyklasyjne.com.pl

Expansion joint Conecto Elasto 65.10.14

LSFI LIIKUNTASAUMAT.FI

ROZMIAR / SIZE	SKALA / SCALE	
A3	1:1	Wszystkie wymiary podano w [mm] All dimensions in [mm]

PROJEKT PROJECT	ZŁOŻENIE SUB ASSEMBLY	RYSUNEK DRAWING	ARKUSZ SHEET	WER REV
--	--	01	1 Z / OF 1	