INFORMATION TABLE

Profile type	Visible element [mm]	Joint width [mm]	Base width [mm]	Installation height [mm]	Material type	Maximum load [kN]	Horizontal/Vertical compensation [mm]
EL 50.8.40	50	50	175	40	Aluminum, modified PVC	30	16(±8) 16(±8)

CONECTO EL 50.8.40
SECTION

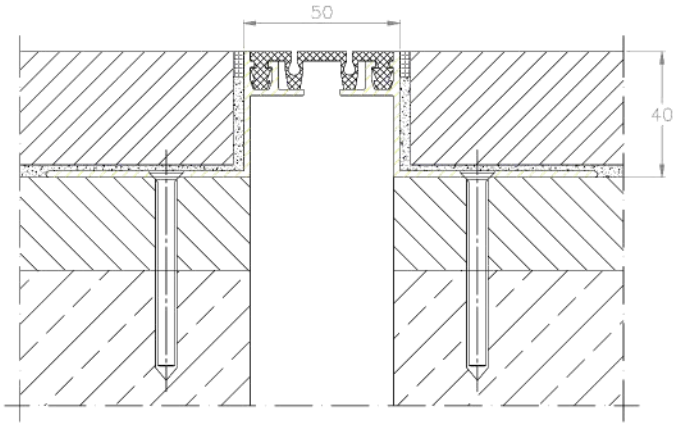

CONECTO EL 50.8.40
VIEW

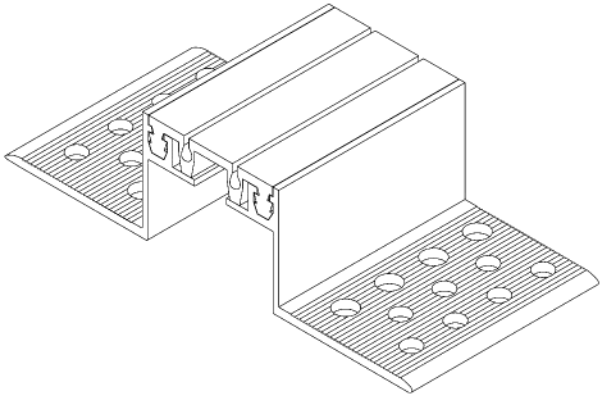

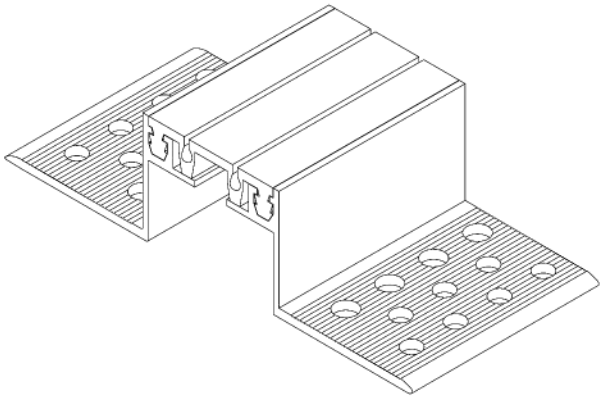

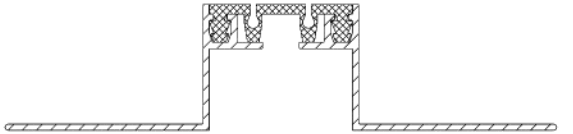

KONTROLI W REGIONIE CONTROL IN REGION	Radosław Ole			608 696 024
ZATWIERDZIŁ APPROVED				
SPRAWDZIŁ CHECKED				
RYSOWAŁ DRAWN	Aleksandra Radziewska			
PROJEKTOWAŁ				
	NAZWISKO NAME	DATA DATE	PODPIS SIGNATURE	TELEFON PHONE

Rysunek i wszystkie informacje, które zawiera są własnością firmy Conecto Sp. z o.o.
Powielanie w jakiejkolwiek postaci całości, bądź części rysunku wymaga pisemnej zgody właściciela.
This drawing and all information contained there in, is the property of Conecto Inc.
Reproduction of this drawing in whole or part, or disclosure to a third party in not permitted without written authorization from the proprietor.

Conecto Sp. z o.o. tel. +48 62 30 239 48 email: dzieciakowo@profilejokkcyjne.com.pl www.profilejokkcyjne.com.pl

Expansion joint Conecto Elasto 50.8.40

LSFI LIIKUNTASAUMAT.FI

ROZMIAR / SIZE	SKALA / SCALE	
A3	1:1	Wszystkie wymiary podano w [mm] All dimensions in [mm]

PROJEKT PROJECT	ZLOŻENIE SUB ASSEMBLY	RYSUNEK DRAWING	ARKUSZ SHEET	WER REV
--	--	01	1 Z OF 1	