INFORMATION TABLE

Profile type	Visible element [mm]	Joint width [mm]	Base width [mm]	Installation height [mm]	Material type	Maximum load [kN]	Horizontal/Vertical compensation [mm]
EL 50.8.12	50	50	175	12	Aluminum, modified PVC	30	16(±8) 16(±8)

CONECTO EL 50.8.12
SECTION

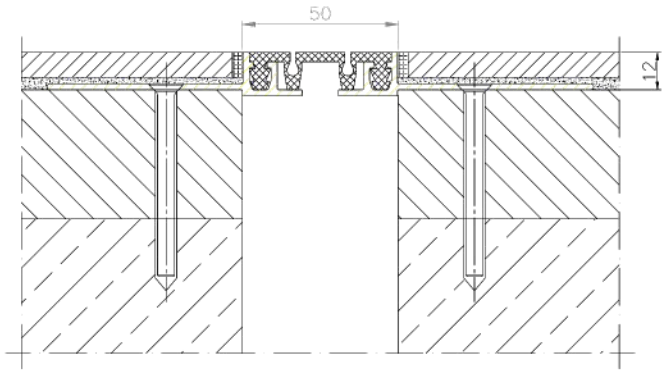

CONECTO EL 50.8.12
VIEW

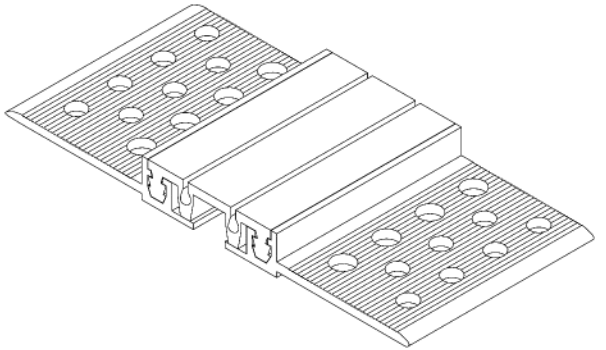

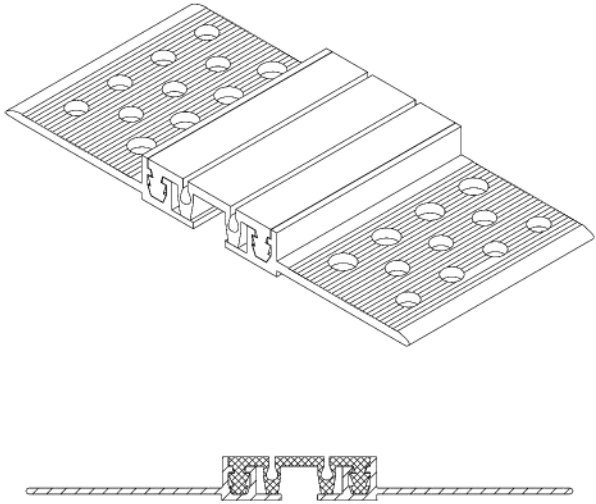

KONTAKT W REGIONIE / CONTACT IN REGION	Radosław Olle			608 696 024
ZATWIERDZIŁ / APPROVED				
SPRAWDZIŁ / CHECKED				
RYSOWAŁ / DRAWN	Aleksandra Radzieńska			
PROJEKTOWAŁ				
	NAZWISKO / NAME	DATA / DATE	PODPIS / SIGNATURE	TELEFON / PHONE

Rysunek i wszystkie informacje, które zawiera są własnością firmy Conecto Sp. z o.o.
Podstawie w jakiejkolwiek postaci osobiści, bądź części rysunku wymaga pisemnej zgody właściciela.
This drawing and all information contained there in, is the property of Conecto Sp.
Reproduction of this drawing in whole or part, or disclosure to a third party is not permitted without written authorization from the proprietor.
Conecto Sp. z o.o. tel. +48 62 70 220 48 email: dzieduszycki@profilodyslaczyn.com.pl www.profilodyslaczyn.com.pl

Expansion joint Conecto Elasto 50.8.12

LSFI LIIKUNTASAUMAT.FI

ROZMIAR / SIZE	SKALA / SCALE	
A3	1:1	Wszystkie wymiary podano w [mm] All dimensions in [mm]

PROJEKT / PROJECT	ZLECENIE / SUB ASSEMBLY	RYSUNEK / DRAWING	ARKUSZ / SHEET	WER / REV
--	--	01	1 Z / OF 1	